FICHA TÉCNICA

Gancho para canalón ø 100 **CUPRAELITE**

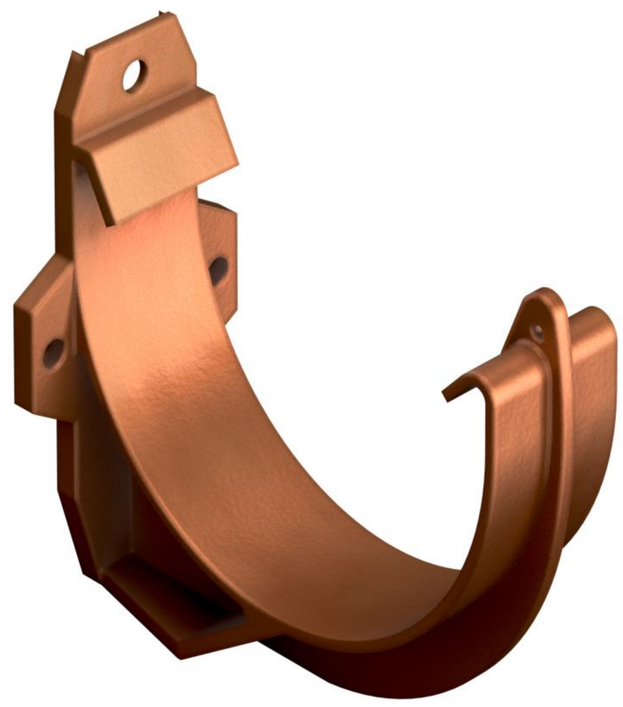

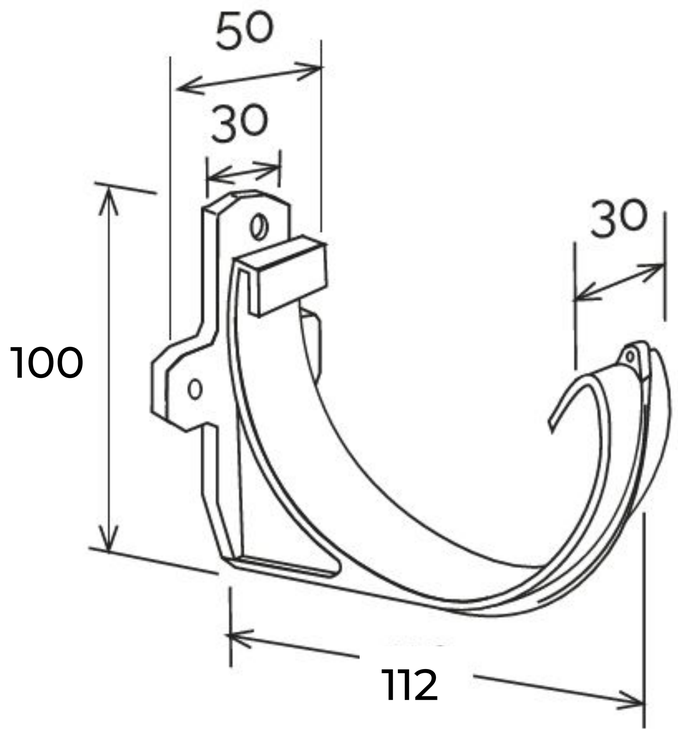

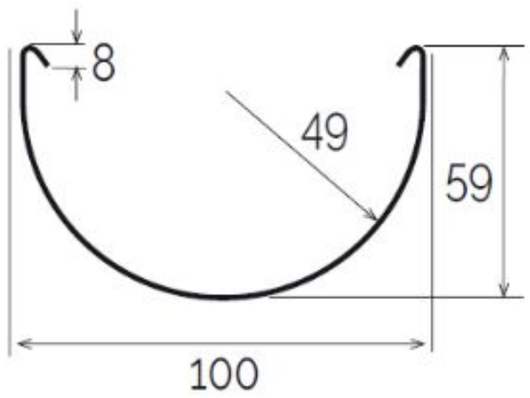

Sección GR100

Código	Color	longitud mm	anchura mm	Altura mm	Peso g	Canalón compatible
CIP100R	cobre	112	50	97	45	GR100R2

Material: Tecnopolímeros

Características: El gancho se puede fijar directamente a la pared con tornillos, a través de los dos orificios laterals (ø 5,0 mm) o mediante un soporte galvanizado, (art. ST1000) insertado en el hueco específico en la parte posterior del gancho y fijándolo con tornillo+tuerca, mediante el agujero central (ø 6,0 mm).
El gancho cumple con los requisitos de resistencia a la carga según EN 1462.

PLASTICOS FIRST IBERICA S.L.
C/Industria, 13 - Sant Vicenç de Castellet 08295 (Barcelona) España
Tel. (+34) 93.833 27 30 email: info@firstiberica.com