FICHA TÉCNICA

Kit Garage 130

K1306BPP

Código
K1306BPP

Il Código **K1306BPP** está compuesto por los siguientes productos:
n. 3 = CSB130PP
n. 3 = SGN130PP
n. 2 = TCB13063PP

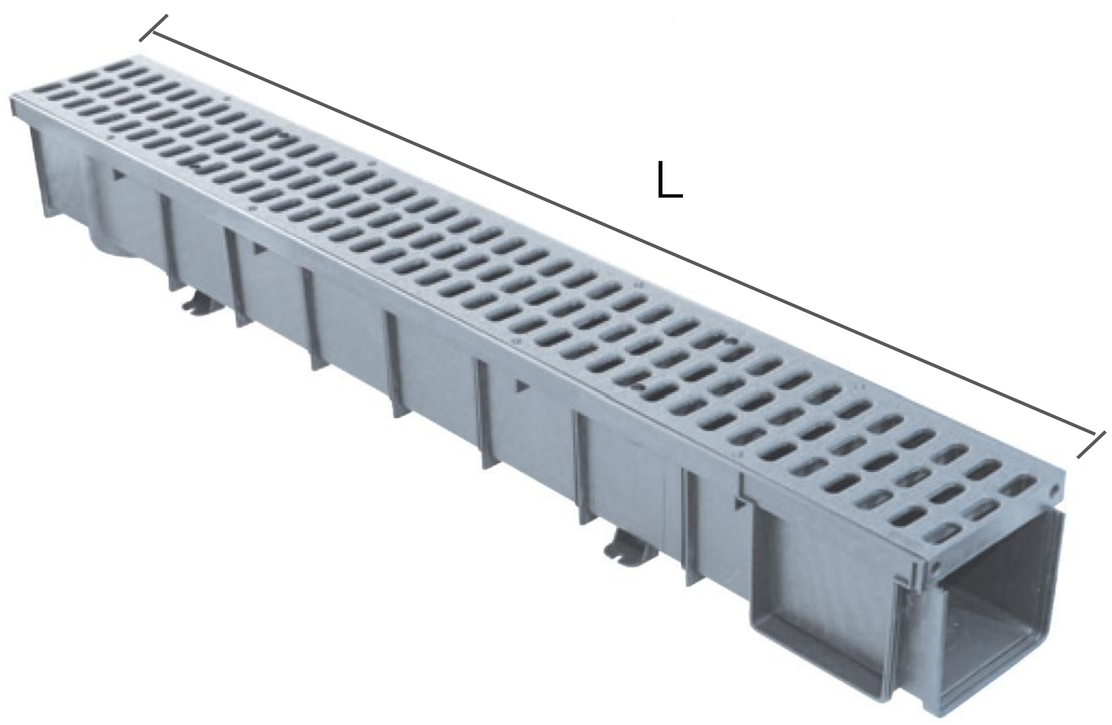

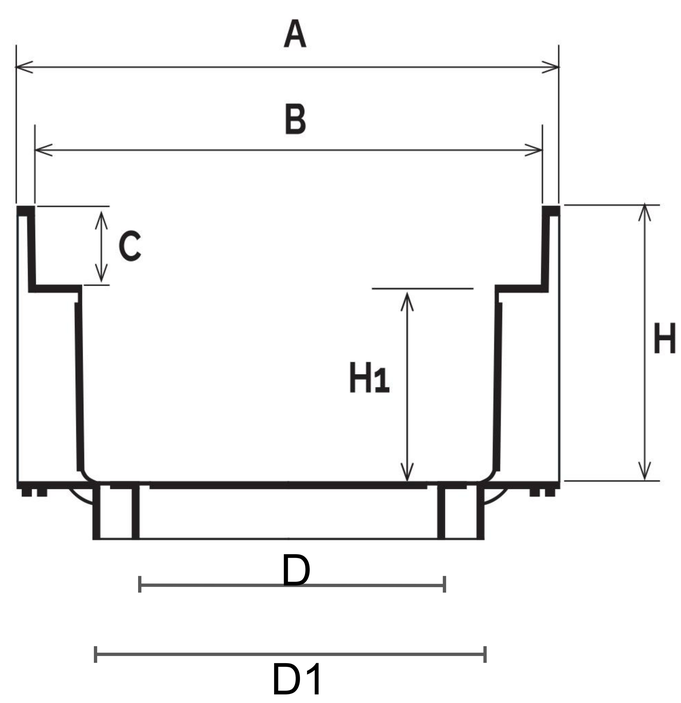

Código	A mm	B mm	C mm	D mm	D1 mm	H mm	H1 mm	L mm
CSB130PP	138	130	20	80M-100 M	75M-110M	70	50	1000

Classe di carico **A15**

SGN130PP

Passaggio acqua cm² 385

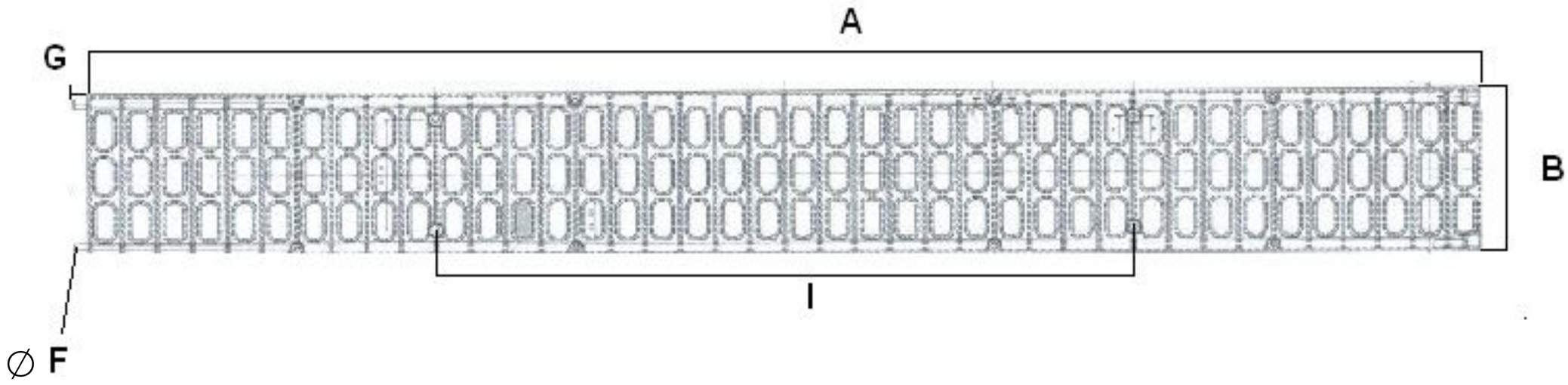

Código	A mm	B mm	C mm	HS mm	LS mm	F ∅ mm	G mm	I mm	S mm	Peso g
SGN130PP	1000	129	20	28	12	7,6	10	500	2,1	610

TCB13063PP

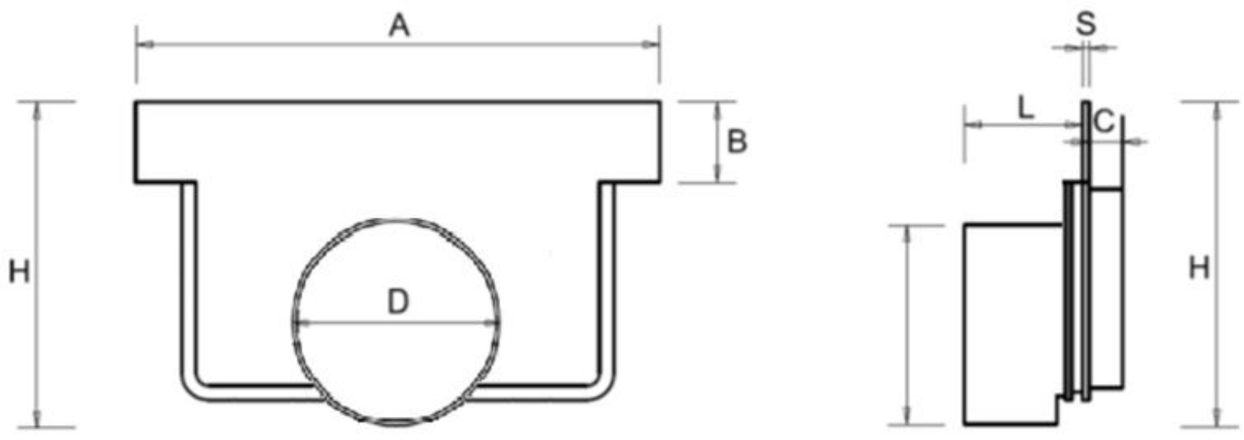

Código	A mm	B mm	C mm	D mm	H mm	L mm	S mm	Peso g
TCB13063PP	138	22	8	63	85	25	1,7	38

Material: CSB130PP “Polipropileno” - SGN130PP “Polipropileno” - TCB13063PP “Polipropileno”

Características: Los canales pueden utilizarse para resolver todos los problemas de evacuación de aguas pluviales en aparcamientos, patios y garajes.

PLASTICOS FIRST IBERICA S.L.
C/Industria, 13 - Sant Vicenç de Castellet 08295 (Barcelona) España
Tel. (+34) 93.833 27 30 email: info@firstiberica.com