CANALE SIFONATO CON GRIGLIA INOX REVERSIBILE PIASTRELLABILE

PRATIKO BAGNO 1 ABS

FIRST PLAST SRL

CANALE SIFONATO CON GRIGLIA INOX REVERSIBILE PIASTRELLABILE

PRATIKO BAGNO 1 ABS

1) Griglia estetica in acciaio inox AISI 304
2) Filtro per capelli
3) Sifone a secco anti odore
4) Guarnizione sifone a secco
5) Aletta di chiusura sifone a secco
6) Corpo canale in ABS
7) Set piedini regolabili in altezza
8) Guarnizione sifone
9) Sifone in ABS orientabile a 360°
10) Telaio in acciaio inox AISI 304

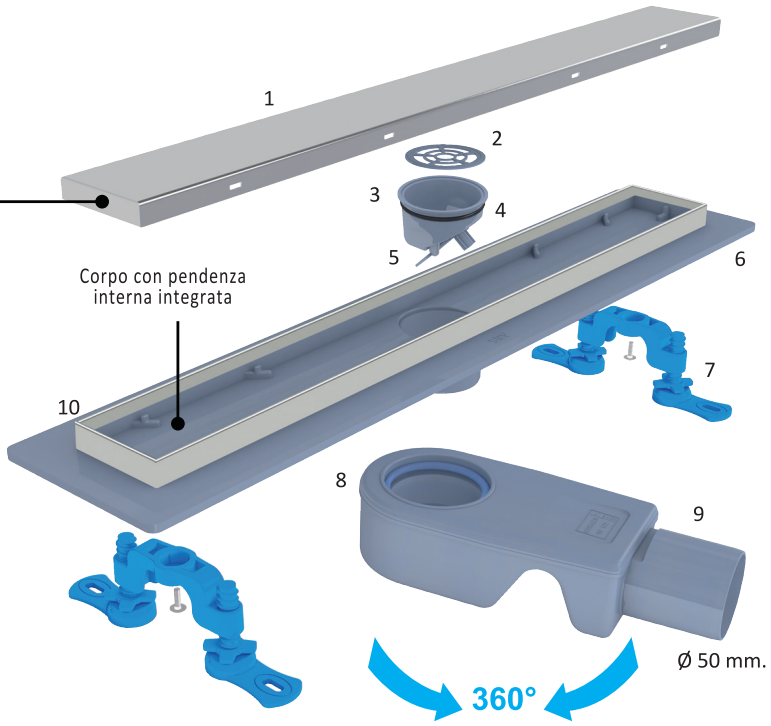

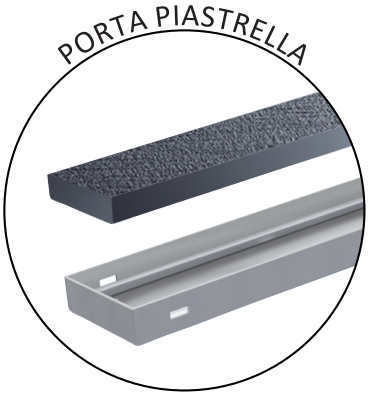

CARATTERISTICHE TECNICHE

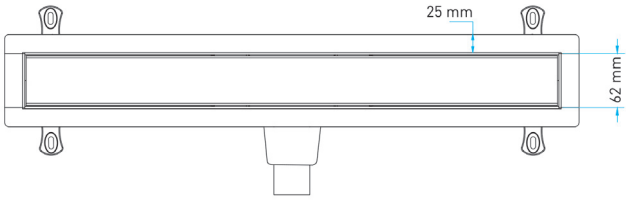

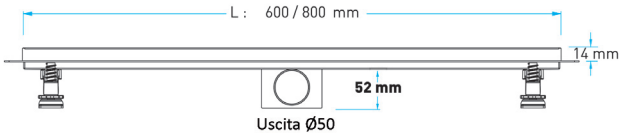

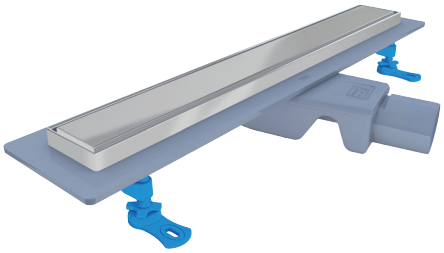

ARTICOLO	CODICE	DIMENSIONI	COLORE GRIGLIA
Canale sifonato in ABS con griglia inox reversibile piastrellabile	PRBR606IN	mm.600x60	Inox
	PRBR806IN	mm. 800x60	Inox

PRODOTTO DA:
FIRST PLAST SRL
17041 ALTARE (SV) - ITALY
Località Isola Grande
Tel. +39 019 58511 - Fax +39 019 58305
Email: infofirst@firstcor.com

MADE IN ITALY

Gruppo FIRST CORPORATION Srl
WWW.FIRSTCOR.COM